GLOBAL STANDARD COOLER

AKG-Line D

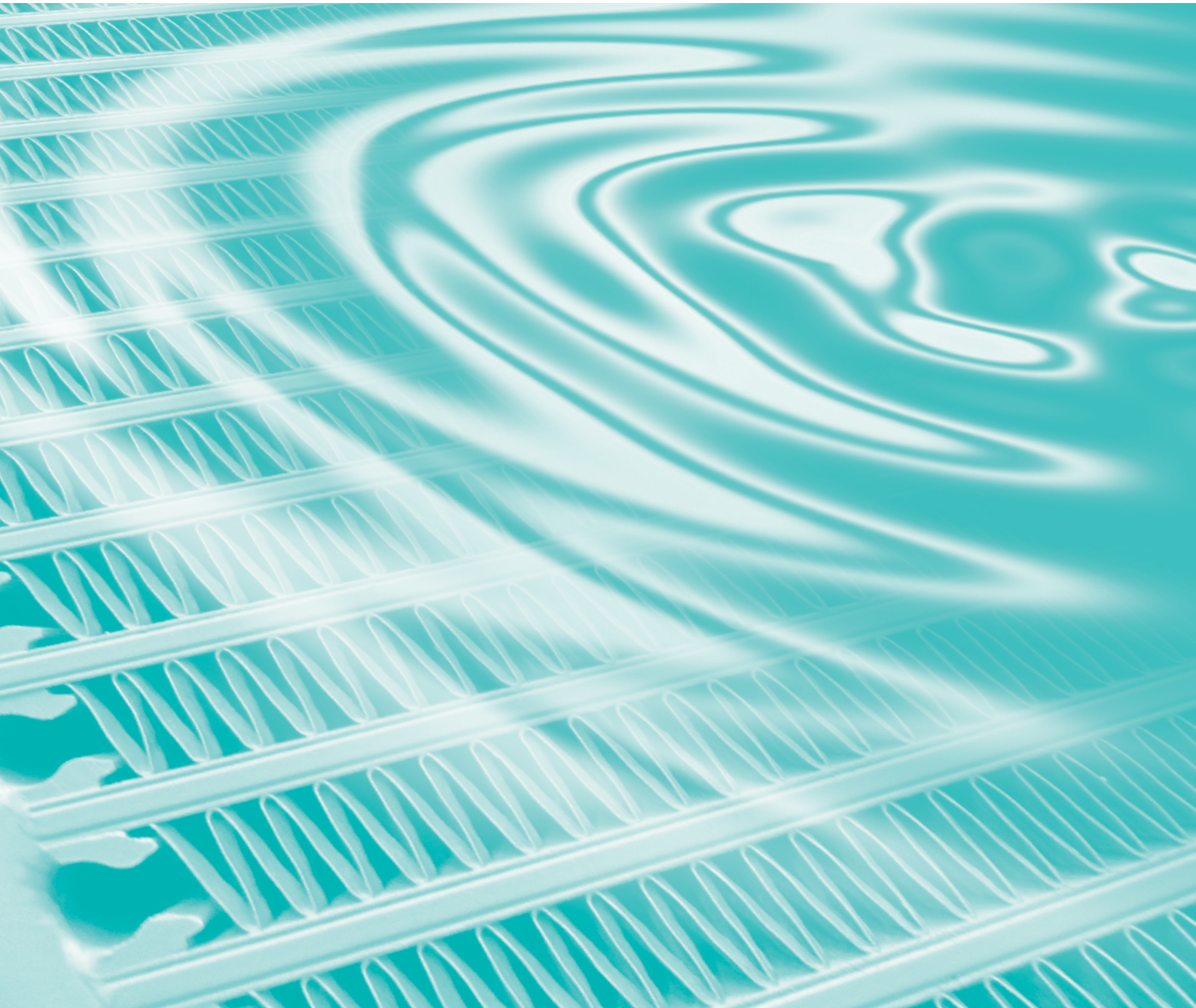

GLOBAL STANDARD AKG-Line D

ÖL/LUFTKÜHLANLAGEN FÜR MOBILHYDRAULIK

PRODUKTINFORMATION

AKG-Line ist die Standardbaureihe des Marktführers für industrielle Hochleistungskühlanlagen aus Aluminium. AKG steht für weltweite Präsenz, deutsches Engineering und überzeugend zuverlässige Produktqualität bei wettbewerbsfähigen Preisen.

Die **AKG-Line** Serien sind in unterschiedlichen Ausführungen für den mobilen und stationären Einsatzfall über unser globales Fachhändlernetz erhältlich. Die Baureihe umfasst universell einsetzbare Komplettanlagen nach europäischem und amerikanischem Standard, für normale und verschmutzungsanfällige Betriebsbedingungen, für Drehstrom- (A-Serie), Gleichstrom- (D-Serie) und Hydraulikmotor (H-Serie) angetriebenen Lüfterbetrieb und Low-Noise-Versionen für den geräuschoptimierten Einsatz.

Alle AKG-Lösungen sind in modernster Technik entwickelt, nach höchsten Qualitätsstandards produziert und umfassend im firmeneigenen Versuchszentrum getestet.

EIGENSCHAFTEN DER D-BAUREIHE

- Hochleistungskühlanlage aus Aluminium mit Anbauteilen
- Lüfter wird mit Gleichstrommotor angetrieben
- Die abzuführende Wärme wird aus dem zu kühlenden Medium an die Umgebungsluft abgegeben
- Universell einsetzbar in Hydrauliköl-, Getriebeöl-, Motoröl-, Schmieröl- und Kühlmittelkreisläufen
- Zur Kühlung von Mineralöl, synthetischem Öl, Bio-Öl, HFA, -B, -C und -D-Flüssigkeiten, Wasser mit mindestens 50% Frost- und Korrosionsschutzmittel (andere Medien auf Anfrage)
- Belastbar mit Betriebsdrücken bis 26 bar

VORTEILE

- Größte und umfassendste Mobilhydraulikkühler-Baureihe
- Komplettanlagen für den sofortigen Einsatz
- Kompaktes, robustes Design, bewährt im jahrelangen harten Praxiseinsatz
- Beste Kühlergebnisse durch umfassende Forschung und Entwicklung
- Beste Qualität durch professionelles Engineering und eigene Fertigung
- Kurzfristige Verfügbarkeit durch Lagerhaltung der Anlagen und Anbauteile
- Serienmäßig ausgestattet mit dem **AKG double-life** Lochprofil, zur Vervielfachung der Kühler-Lebensdauer
- Standardmäßig ausgerüstet mit verschmutzungsunempfindlichen Kühlluftlamellen

FLEXIBLES AKG-LOCHPROFIL

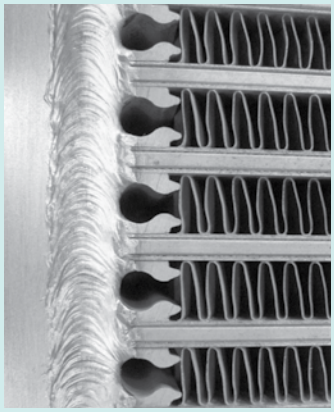

Bei den AKG-Line Kühlern kommt das flexible AKG-Lochprofil zum Einsatz. Damit werden örtliche Spannungsspitzen reduziert.
Die Festigkeit und die Lebensdauer von Wärmeaustauschern wird deutlich erhöht.

MERKMALE DES AKG-LOCHPROFILS

- **Reduzierung der Materialspannungen:** Festigkeitsberechnungen zeigen, dass maximale Spannungen mit dem Lochprofil um den Faktor 2 verringert werden
- **Erhöhung der Lebensdauer:** Umfangreiche Prüfstandsuntersuchungen haben gezeigt, dass die Lebensdauer um den Faktor 3 - 5 zunimmt

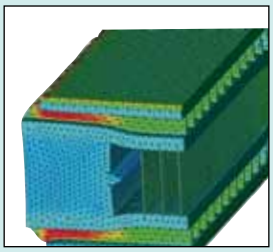

mit Standardprofil

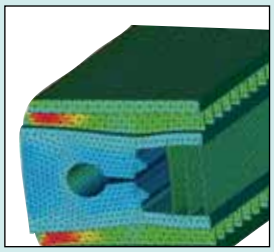

mit Lochprofil

SCHNELLAUSLEGUNG

FÜR EINTRITTS-TEMPERATUR-DIFFERENZ 40 K

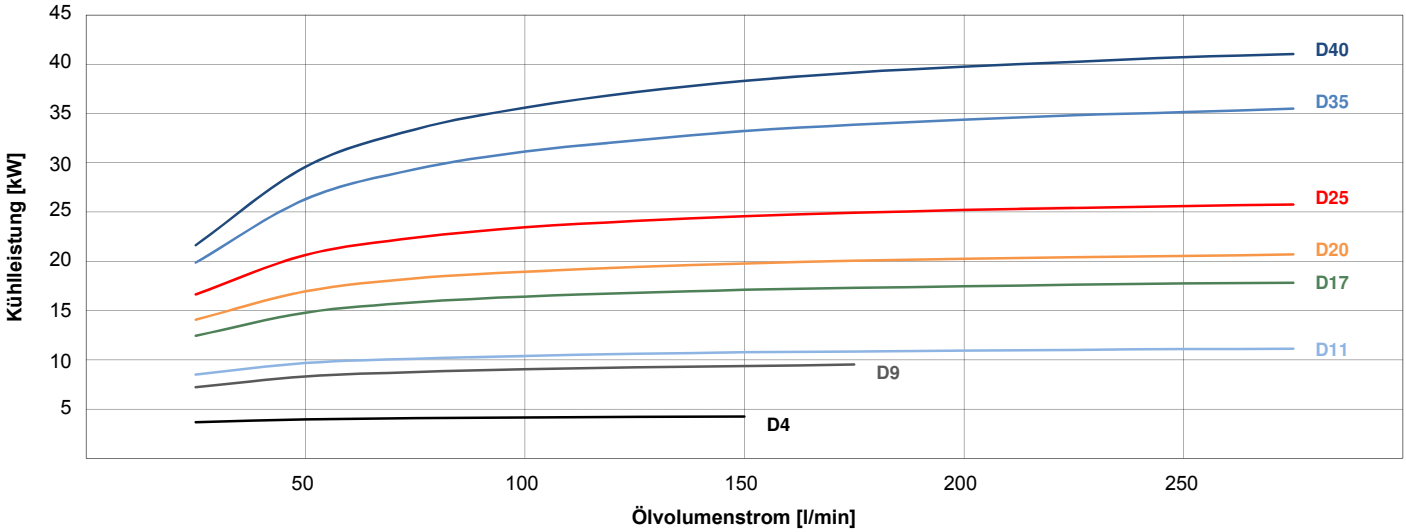

Kühlerauswahl anhand spezifischer Kühlleistung		
1. Eingangswerte:		**Beispiel**
Erforderliche Kühlleistung	P =	30 kW
Ölvolumenstrom durch Kühler	V =	150 l/min
Öleintrittstemperatur in Kühler	T_Öl =	70 °C
Kühllufteintrittstemperatur in Kühler	T_Luft =	30 °C
2. Ermittlung der spezifischen Kühlleistung:		
Eintritts-Temperatur-Differenz	ETD =	70 °C - 30 °C = 40 K
Erforderliche spezifische Kühlleistung	P/ETD	30 kW/40 K = 0,75 kW/K
3. Auswahl nach Diagramm und Ergebnis:		nächst höhere Kennlinie **D35**

SPEZIFISCHE KÜHLLEISTUNG

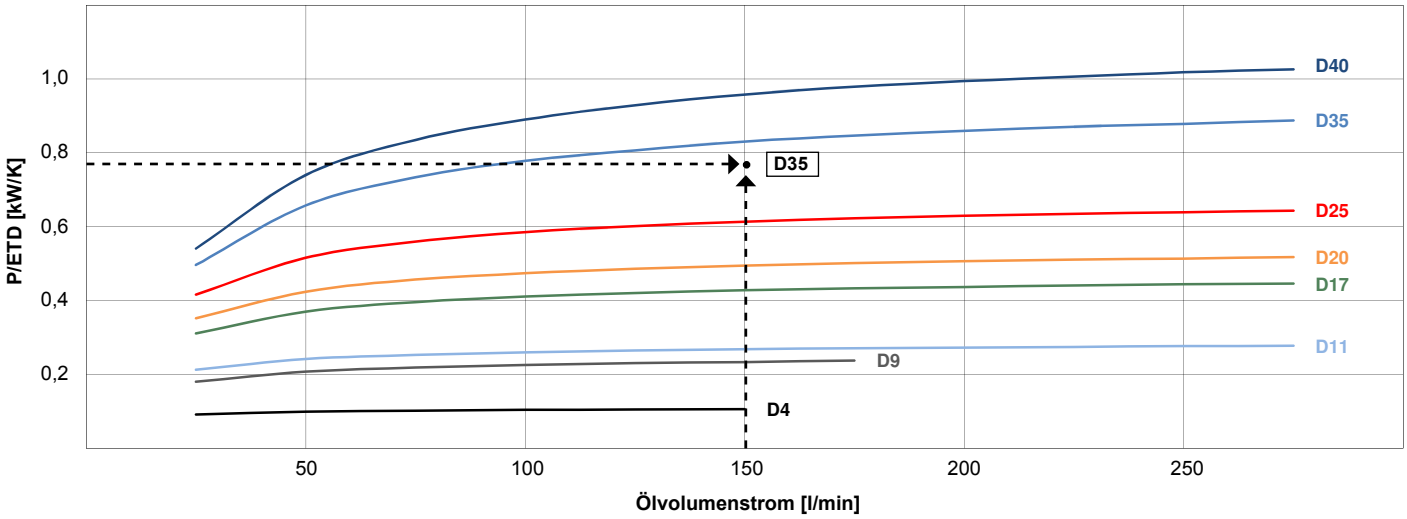

Eine auf unserer Website frei erhältliche AKG-Line Selektionssoftware führt Sie in einfachen Schritten zur Auswahl des für Sie optimalen AKG-Kühlpakets: www.akg-gruppe.de

GLOBAL STANDARD AKG-Line D

TECHNISCHE DATEN

Modell Größe	Motorspannung (V)	Metri-Pack 630 Buchsenstecker Daten	Anzahl Gebläse	Approx. Stromaufnahme per Gebläse (A)	Approx. Schalldruck-pegel (dB(A), 1m)	Approx. Gesamtgewicht unbefüllt (kg)	Füllvolumen (l)	Betriebsdruck (bar)
D4	12/24	Buchsengehäuse 10737825 Kontakt 12052456 Dichtung 15324994 TPA 12147060	1	8/4	80	6,4	1,4	26
D9	12/24		1	17/10	79	8,3	1,4	26
D11	12/24		1	17/10	79	10,3	1,8	26
D17	12/24		1	29/20	81	14,2	2,7	26
D20	12/24		1	29/20	81	19,5	5,1	26
D25	12/24		2	17/10	79	22,5	5,0	26
D35	12/24		2	29/20	81	24,0	4,7	26
D40	12/24		2	29/20	81	31,0	7,1	26

MASSTABELLE

Modell Größe	A	B	C (circa)	D	E	F	G	H	J	K	L	M
D4	309	350	170	164	164	39	G1	315	110	160	M8	LL 11x16
D9	371	400	170	194	194	39	G1	365	110	160	M6	LL 11x16
D11	371	400	190	194	194	39	G1	365	110	160	M8	LL 11x16
D17	465	550	215	359	116	39	G1 1/4	515	110	160	M8	LL 11x16
D20	465	540	245	359	119	39	G1 1/4	510	200	250	M8	LL 11x16
D25	371	740	220	259	119	39	G1 1/4	710	200	250	M8	LL 11x16
D35	465	950	215	359	119	39	G1 1/4	915	110	160	M8	LL 11x16
D40	465	940	245	359	119	39	G1 1/4	910	200	250	M8	LL 11x16

Alle Maße in mm

BESTELLINFORMATION

Serie:	Modellgröße:		Motor:	vom Standard abweichende Sonderausführungen	
D		-			
				mit:	ohne:
			12 V [12] 24 V [24]	mit drückendem Lüfter [B] mit Beschichtung Resistplast [+R] mit Beschichtung auf PTFE-Basis [+T]	ohne Gebläseeinheit [-FM] Kühler ohne Anbauteile [C] Kühler ohne Farbe [-P] ohne Füße [-F]

Bestellbeispiel: Wärmetauscher, 9 KW, 12 V, saugender, gleichstrombetriebener Lüfter -> **D9-12**
Wärmetauscher, 25 KW, 24 V, drückender, gleichstrombetriebener Lüfter -> **D25-24B**

GLOBAL STANDARD AKG-Line D

KÜHLERABMESSUNG D4 BIS D20

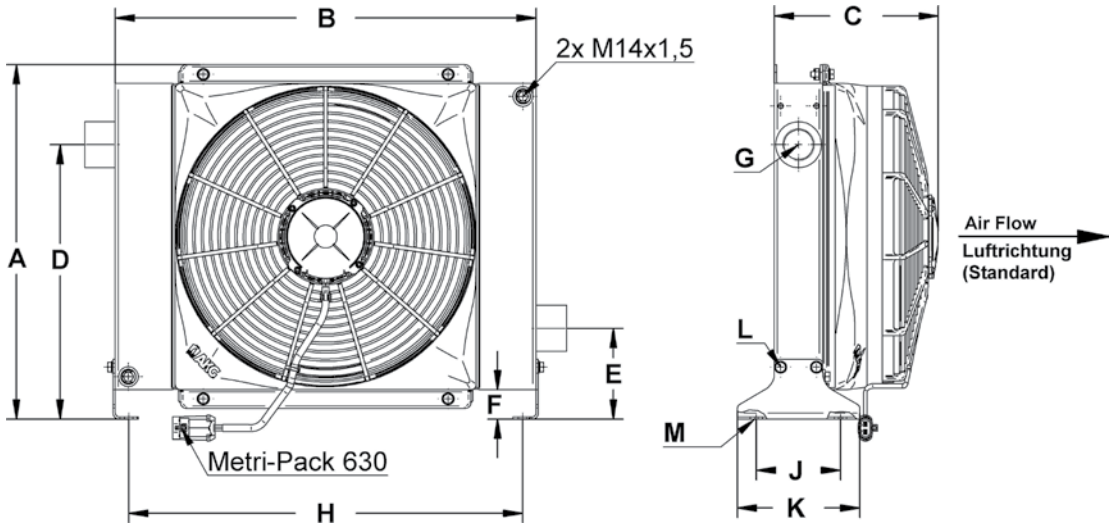

KÜHLERABMESSUNG D25 BIS D40

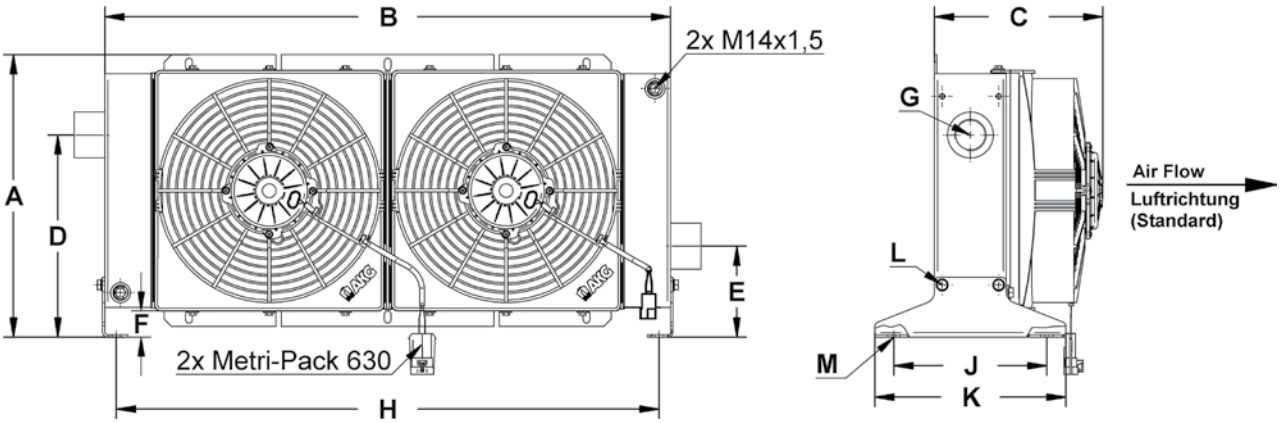

STANDARDAUSFÜHRUNG DER ÖL/LUFTKÜHLANLAGE

Kühlerblock aus lackiertem Aluminium
Gebläseeinheit aus Kunststoff
Füße und Lüfterhaube (D4) aus Stahl (pulverbeschichtet)